Անցման հենապատի տեսք Մ1:10(

□անկապատի
սյան կտրվածք Մ 1:30

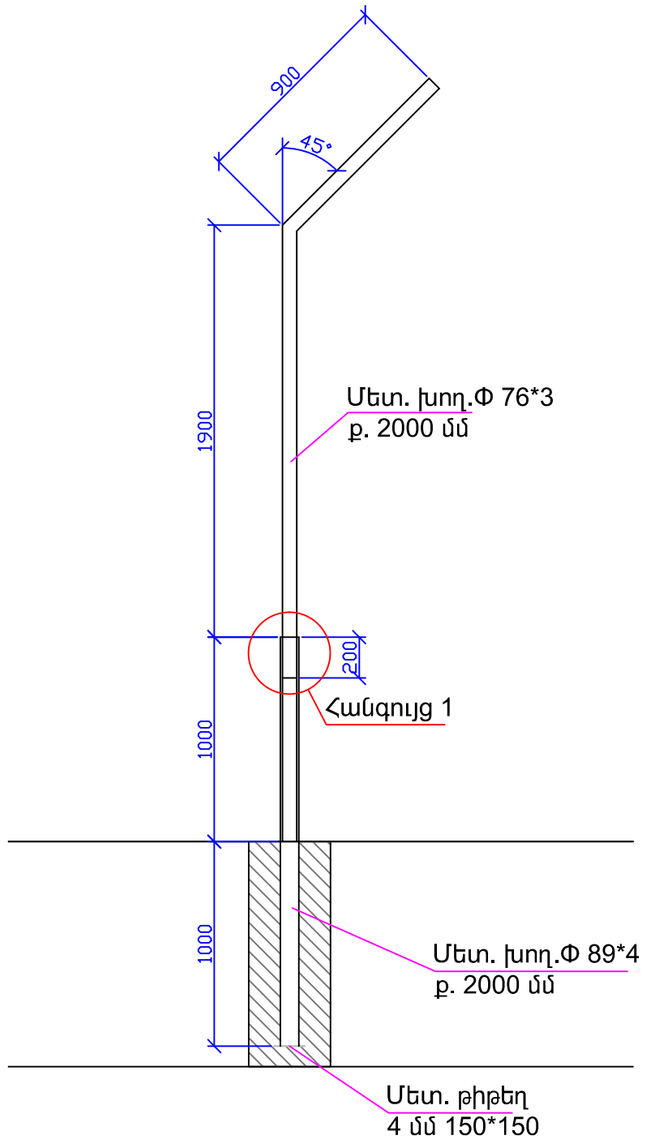

□անկապատի
ցանցի կտրվածք Մ 1:30

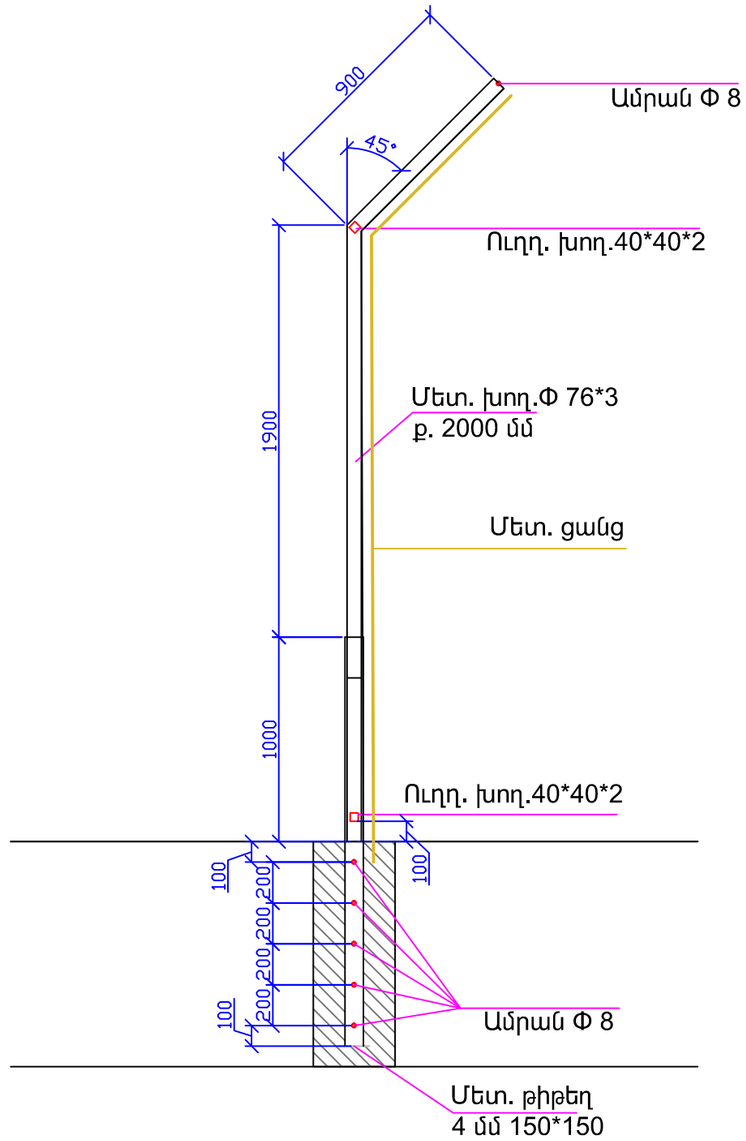

Հանգույց 1 Մ 1:10

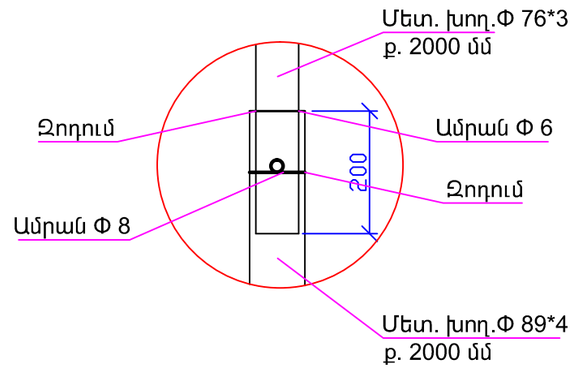

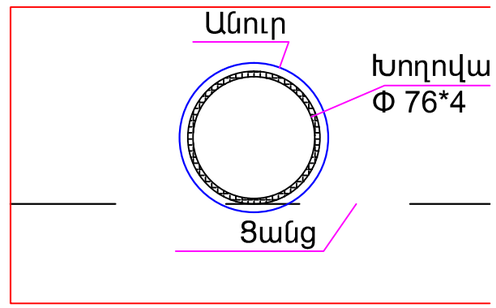

Չափ.մ.	Մաս.թ.	Թերթեր	Փաստ.	Ստորագր.	Ամսաթիվ	Պատվիրատու՝ Երևանի քաղաքապետարան /N ԵՔ-ԲԸՀԱՇՁԲ-16/1			
Ն.Գ.Ճ.		Հ. Հովսեփյան			Երևանի կենդանաբանական այգու Արջերի և գայլերի նոր ազատավանդակի նախագիծ		էտապ	Թերթ	Թերթեր
Ճարտարապետ		Ա. Օբազյան					ՃՇ	19	68
Նախագծող		Ն. Սարդարյան			Ցանկապատի ցանցի կտրվածք Մ 1:30 Ցանկապատի սյան կտրվածք Մ 1:30		<<Սուֆետ>> ՍՊԸ		